INSTRUCTIVO DE ARMADO

Escritorio Venus

PARTES Y PIEZAS

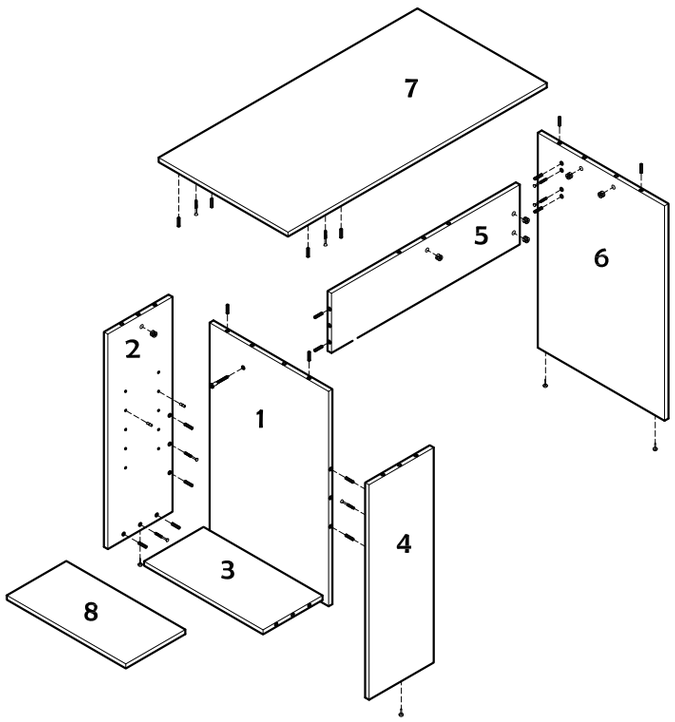

HERRAJE

A	B	C	D	E	F	
22 unidades	4 unidades	12 unidades	12 unidades	1 unidad	4 unidades	1 unidad

HERRAMIENTAS



1

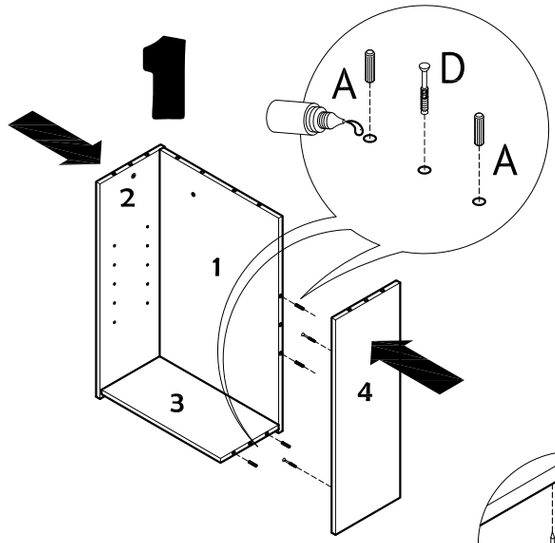

2

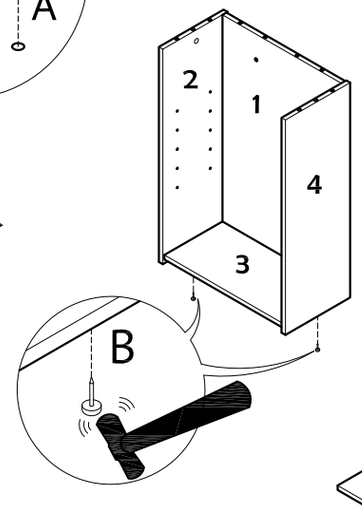

3

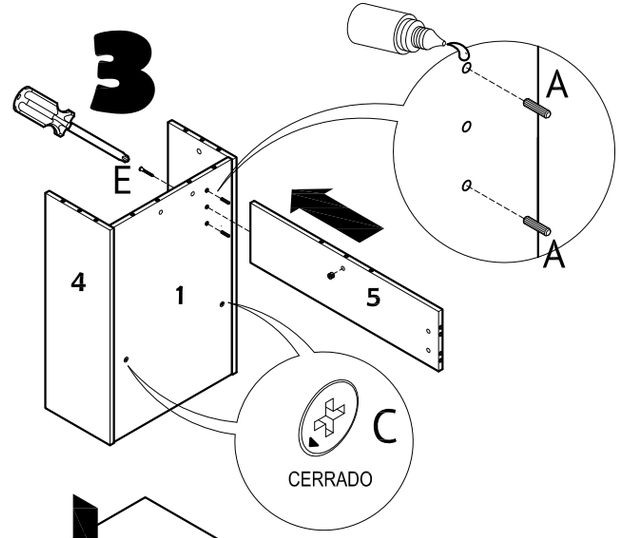

4

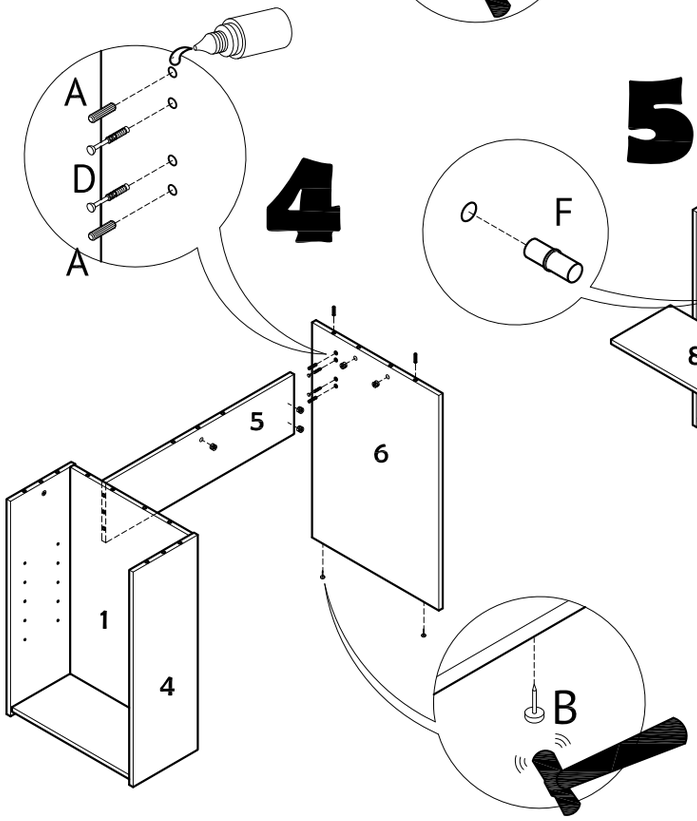

5

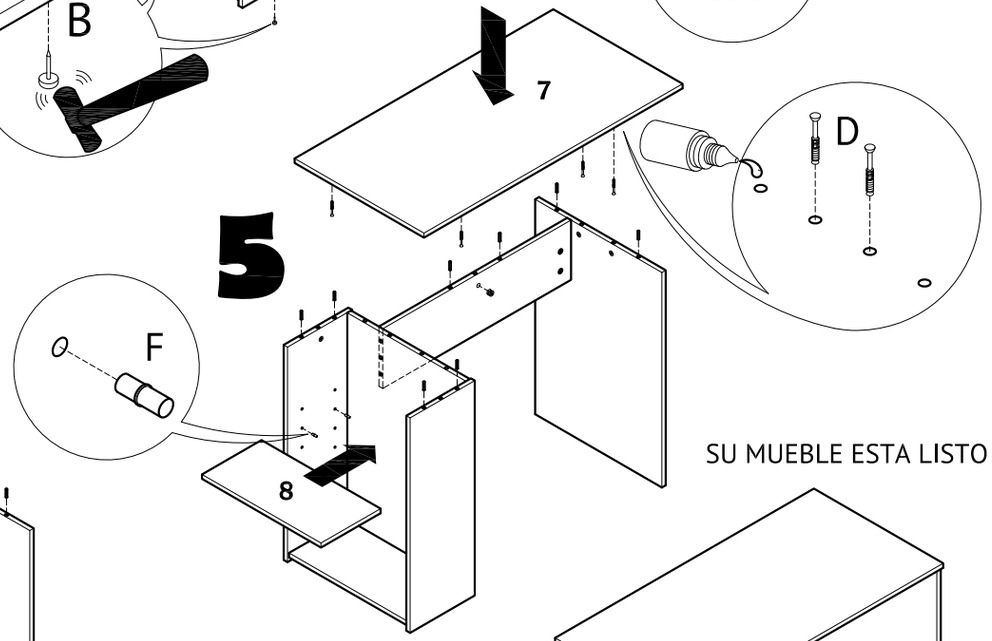

SU MUEBLE ESTA LISTO !!!

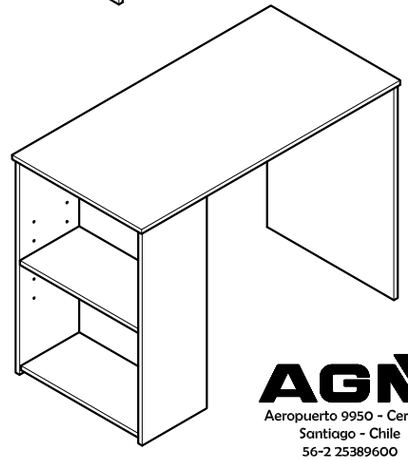

AGM
Aeropuerto 9950 - Cerrillos
Santiago - Chile
56-2 25389600
www.agm.cl

USO DE HERRAJES

INSTALACION DE TARUGOS

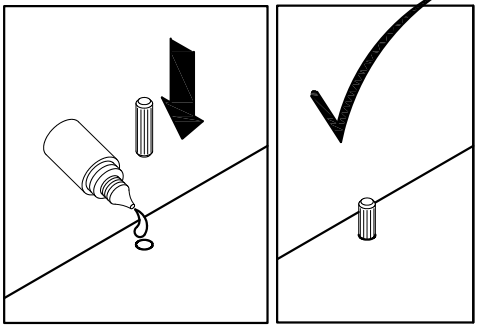

INSTALACION DEL CANDADO MINIFIX

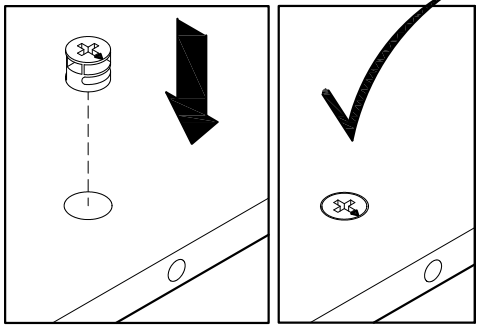

INSTALACION DEL PERNO MINIFIX

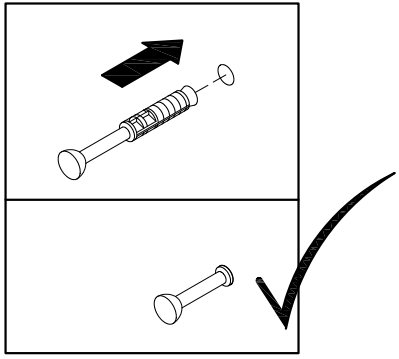

AJUSTE DEL CANDADO MINIFIX

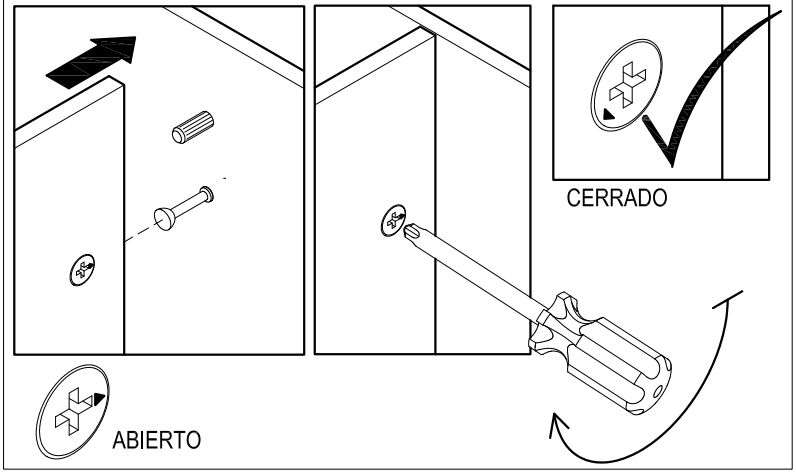

REGULACION DE PUERTAS

